女子団体形

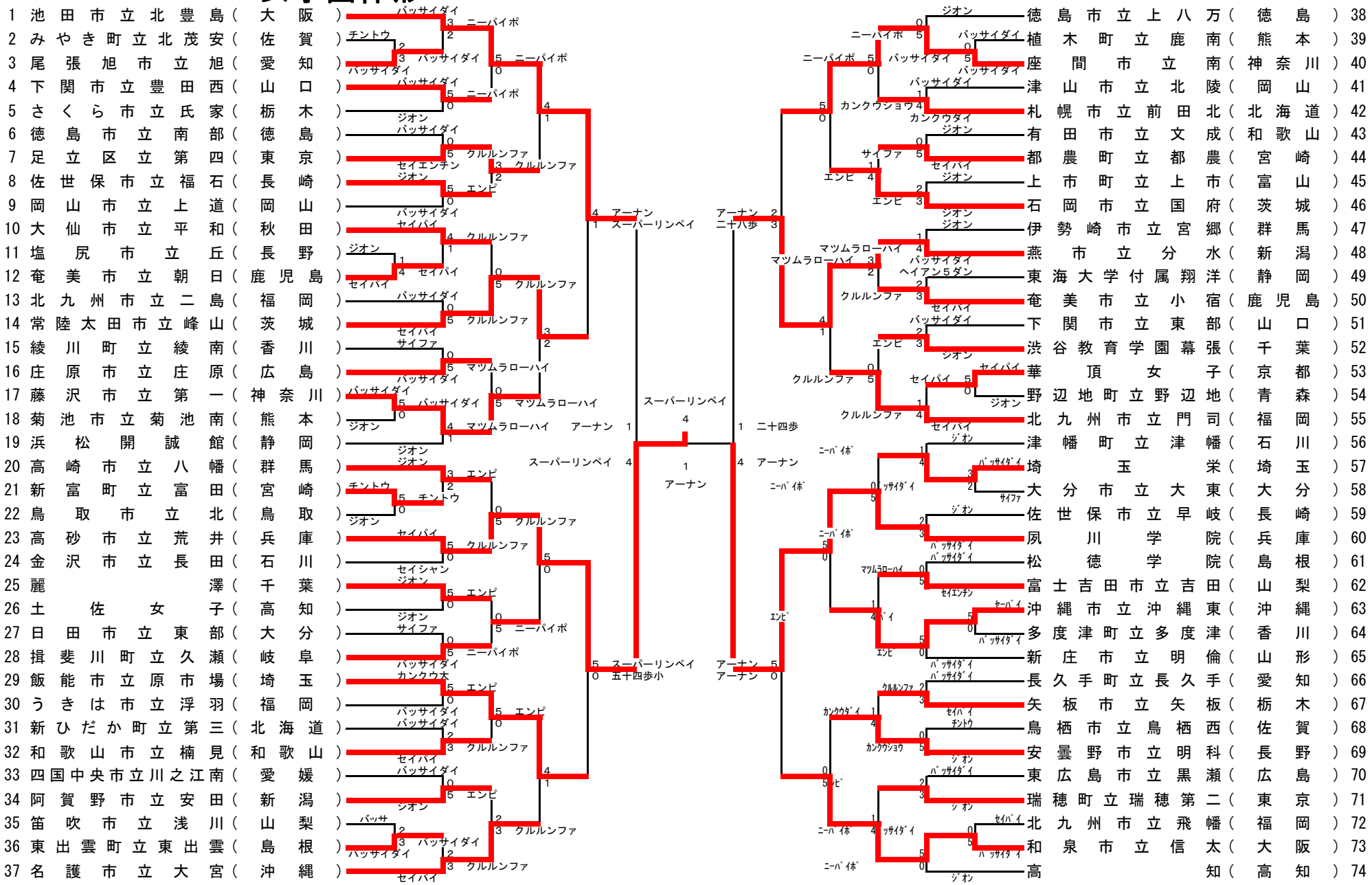
1 池田市立北豊島（大阪）
2 みやき町立北茂安（佐賀）
3 尾張旭市立旭（愛知）
4 下関市立豊田西（山口）
5 さくら市立氏家（栃木）
6 徳島市立南部（徳島）
7 足立区立第四（東京）
8 佐世保市立福石（長崎）
9 岡山市立上道（岡山）
10 大仙市立平和（秋田）
11 塩尻市立丘（長野）
12 奄美市立朝日（鹿児島）
13 北九州市立二島（福岡）
14 常陸太田市立峰山（茨城）
15 綾川町立綾南（香川）
16 庄原市立庄原（広島）
17 藤沢市立第一（神奈川）
18 菊池市立菊池南（熊本）
19 浜松開誠館（静岡）
20 高崎市立八幡（群馬）
21 新富町立富田（宮崎）
22 鳥取市立北（鳥取）
23 高砂市立荒井（兵庫）
24 金沢市立長田（石川）
25 麗澤（千葉）
26 土佐女子（高知）
27 日田市立東部（大分）
28 揖斐川町立久瀬（岐阜）
29 飯能市立原市場（埼玉）
30 うきは市立浮羽（福岡）
31 新ひだか町立第三（北海道）
32 和歌山市立楠見（和歌山）
33 四国中央市立川之江南（愛媛）
34 阿賀野市立安田（新潟）
35 笛吹市立浅川（山梨）
36 東出雲町立東出雲（島根）
37 名護市立大宮（沖縄）
38 徳島市立上八万（徳島）
39 植木町立鹿南（熊本）
40 座間市立南（神奈川）
41 津山市立北陵（岡山）
42 札幌市立前田北（北海道）
43 有田市立文成（和歌山）
44 都農町立都農（宮崎）
45 上市町立上市（富山）
46 石岡市立国府（茨城）
47 伊勢崎市立宮郷（群馬）
48 燕市立分水（新潟）
49 東海大学付属翔洋（静岡）
50 奄美市立小宿（鹿児島）
51 下関市立東部（山口）
52 渋谷教育学園幕張（千葉）
53 華頂女子（京都）
54 野辺地町立野辺地（青森）
55 北九州市立門司（福岡）
56 津幡町立津幡（石川）
57 埼玉栄（埼玉）
58 大分市立大東（大分）
59 佐世保市立早岐（長崎）
60 夙川学院（兵庫）
61 松徳学院（島根）
62 富士吉田市立吉田（山梨）
63 沖縄市立沖縄東（沖縄）
64 多度津町立多度津（香川）
65 新庄市立明倫（山形）
66 長久手町立長久手（愛知）
67 矢板市立矢板（栃木）
68 鳥栖市立鳥栖西（佐賀）
69 安曇野市立明科（長野）
70 東広島市立黒瀬（広島）
71 瑞穂町立瑞穂第二（東京）
72 北九州市立飛幡（福岡）
73 和泉市立信太（大阪）
74 高知（高知）
スーパーリンペイ
アーナン
二十八歩
二十四歩
五十四歩小