男子団体組手

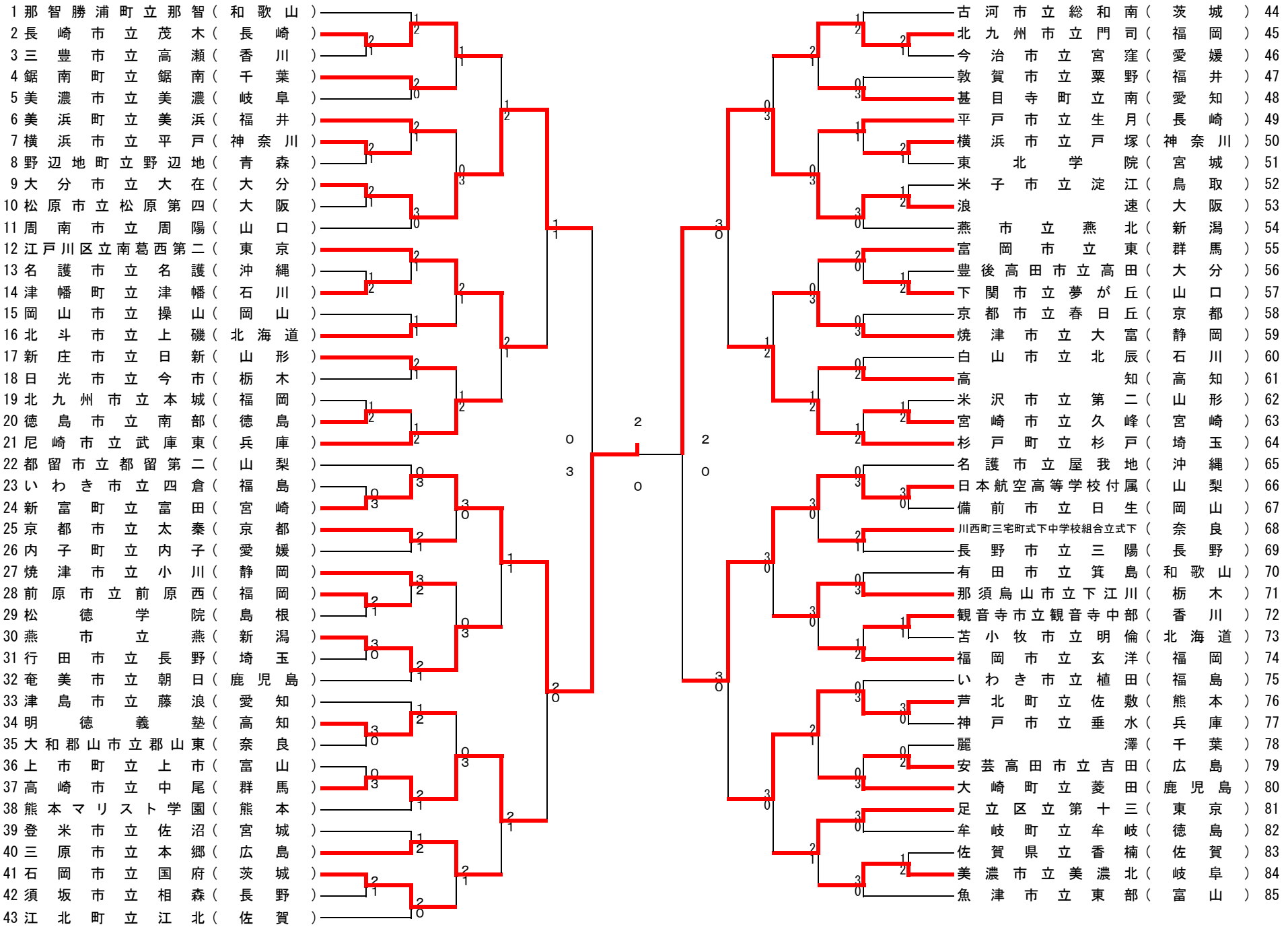
1 那智勝浦町立那智（和歌山）
2 長崎市立茂木（長崎）
3 三豊市立高瀬（香川）
4 鋸南町立鋸南（千葉）
5 美濃市立美濃（岐阜）
6 美浜町立美浜（福井）
7 横浜市立平戸（神奈川）
8 野辺地町立野辺地（青森）
9 大分市立大在（大分）
10 松原市立松原第四（大阪）
11 周南市立周陽（山口）
12 江戸川区立南葛西第二（東京）
13 名護市立名護（沖縄）
14 津幡町立津幡（石川）
15 岡山市立操山（岡山）
16 北斗市立上磯（北海道）
17 新庄市立日新（山形）
18 日光市立今市（栃木）
19 北九州市立本城（福岡）
20 徳島市立南部（徳島）
21 尼崎市立武庫東（兵庫）
22 都留市立都留第二（山梨）
23 いわき市立四倉（福島）
24 新富町立富田（宮崎）
25 京都市立太秦（京都）
26 内子町立内子（愛媛）
27 焼津市立小川（静岡）
28 前原市立前原西（福岡）
29 松徳学院（島根）
30 燕市立燕（新潟）
31 行田市立長野（埼玉）
32 奄美市立朝日（鹿児島）
33 津島市立藤浪（愛知）
34 明徳義塾（高知）
35 大和郡山市立郡山東（奈良）
36 上市町立上市（富山）
37 高崎市立中尾（群馬）
38 熊本マリスト学園（熊本）
39 登米市立佐沼（宮城）
40 三原市立本郷（広島）
41 石岡市立国府（茨城）
42 須坂市立相森（長野）
43 江北町立江北（佐賀）
古河市立総和南（茨城）44
北九州市立門司（福岡）45
今治市立宮窪（愛媛）46
敦賀市立粟野（福井）47
甚目寺町立南（愛知）48
平戸市立生月（長崎）49
横浜市立戸塚（神奈川）50
東北学院（宮城）51
米子市立淀江（鳥取）52
浪速（大阪）53
燕市立燕北（新潟）54
富岡市立東（群馬）55
豊後高田市立高田（大分）56
下関市立夢が丘（山口）57
京都市立春日丘（京都）58
焼津市立大富（静岡）59
白山市立北辰（石川）60
高知（高知）61
米沢市立第二（山形）62
宮崎市立久峰（宮崎）63
杉戸町立杉戸（埼玉）64
名護市立屋我地（沖縄）65
日本航空高等学校付属（山梨）66
備前市立日生（岡山）67
川西町三宅町式下中学校組合立式下（奈良）68
長野市立三陽（長野）69
有田市立箕島（和歌山）70
那須烏山市立下江川（栃木）71
観音寺市立観音寺中部（香川）72
苫小牧市立明倫（北海道）73
福岡市立玄洋（福岡）74
いわき市立植田（福島）75
芦北町立佐敷（熊本）76
神戸市立垂水（兵庫）77
麗澤（千葉）78
安芸高田市立吉田（広島）79
大崎町立菱田（鹿児島）80
足立区立第十三（東京）81
牟岐町立牟岐（徳島）82
佐賀県立香楠（佐賀）83
美濃市立美濃北（岐阜）84
魚津市立東部（富山）85